Serie REFLEX

Individuelle Gestaltung mit klarer Linie

SANITOP® WINGENROTH

Serie REFLEX - individuelle, klare Linie

Individuelle Gestaltung für moderne oder klassische Bäder - mit der Serie REFLEX setzten Sie mühelos Glanzlichter im heimischen Bad.
Ganz gleich, ob Sie einen kleinen oder großen Raum einrichten: mit REFLEX steht Ihnen eine aussergewöhnliche Lösung zur Verfügung. Das zeitlose Design mit seinem extravaganten Charakter wird Sie auch nach vielen Jahren mit seiner besonderen Ausstrahlung beeindrucken.
Kombinieren Sie drei unterschiedlich große Waschtische mit einer passenden Halb- oder Standsäule.
Die WC-Kombination mit exklusivem WC-Sitz fügt sich wie von selbst harmonisch in die Gestaltungslinie ein.

Sanitärfarben
Die Artikel der Serie REFLEX erhalten Sie ausschließlich in der Farbe weiß.

Armaturen
Zur Serie REFLEX empfehlen wir Armaturen der Serie LAGO (unten abgebildet).

Ergänzungsprodukte

Design-Sifon
Farbe: chrom
Art. Nr. 22509 0

Design-Eckventile
Farbe: chrom
Art. Nr. 22512 7

Design-Set (Sifon + Ventile)
Farbe: chrom
Art. Nr. 22513 7

zu Handwaschbecken
Serie LAGO
Farbe: chrom
Art. Nr. 78301 9

Waschtisch-Armatur
Serie LAGO
Farbe: chrom
Art. Nr. 78300 2

Wannen-Armatur
Serie LAGO
Farbe: chrom
Art. Nr. 78304 0

Brause-Armatur
Serie LAGO
Farbe: chrom
Art. Nr. 78303 3

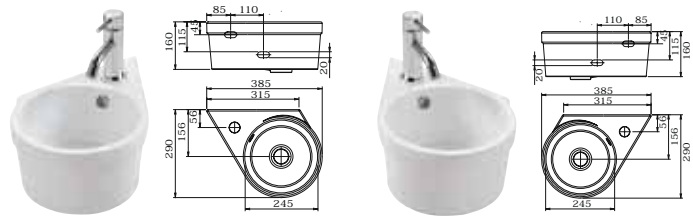

Handwaschbecken 39 cm
Ausführung rechts
Farbe: weiß
Art. Nr. 56634 6

Ausführung links
Farbe: weiß
Art. Nr. 56635 3

Doppelwaschtisch 130 cm
Farbe: weiß
Art. Nr. 56633 9

Waschtisch 55 cm
Farbe: weiß
Art. Nr. 56625 4

Waschtisch 60 cm
Farbe: weiß
Art. Nr. 56626 1

Waschtisch 65 cm
Farbe: weiß
Art. Nr. 56627 8

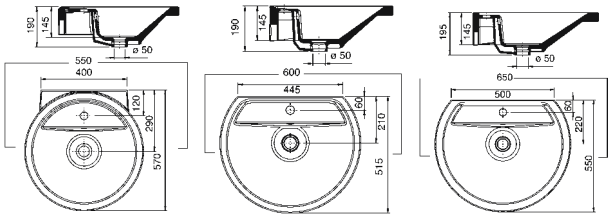

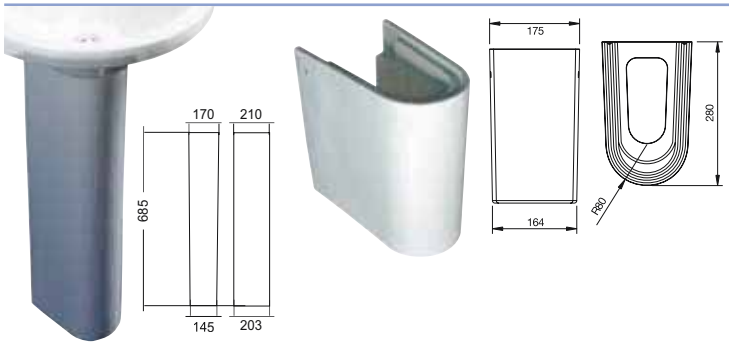

Standsäule
Farbe: weiß
Art. Nr. 56628 5

ohne Abbildung:

Halbsäule
Farbe: weiß
Art. Nr. 56631 5

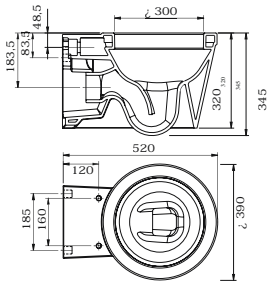

Wand-WC
Tiefspüler
Farbe: weiß
Art. Nr. 56630 8

WC-Sitz
Farbe: weiß
Art. Nr. 56632 2

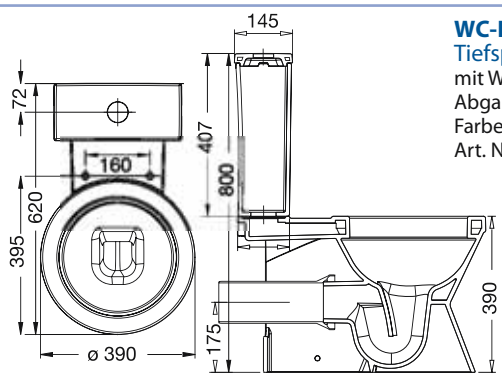

WC-Kombination
Tiefspüler
mit WC-Sitz
Abgang waaagerecht
Farbe: weiß
Art. Nr. 56629 2

Sanitop-Wingenroth GmbH & Co. KG
Katzheide 21–25 · 48231 Warendorf
Tel.: 02581/788-0 · Fax: 02581/788-170
Email: info@sanitop-wingenroth.de
www.sanitop-wingenroth.de

SANITOP® WINGENROTH

52593 0_11/06